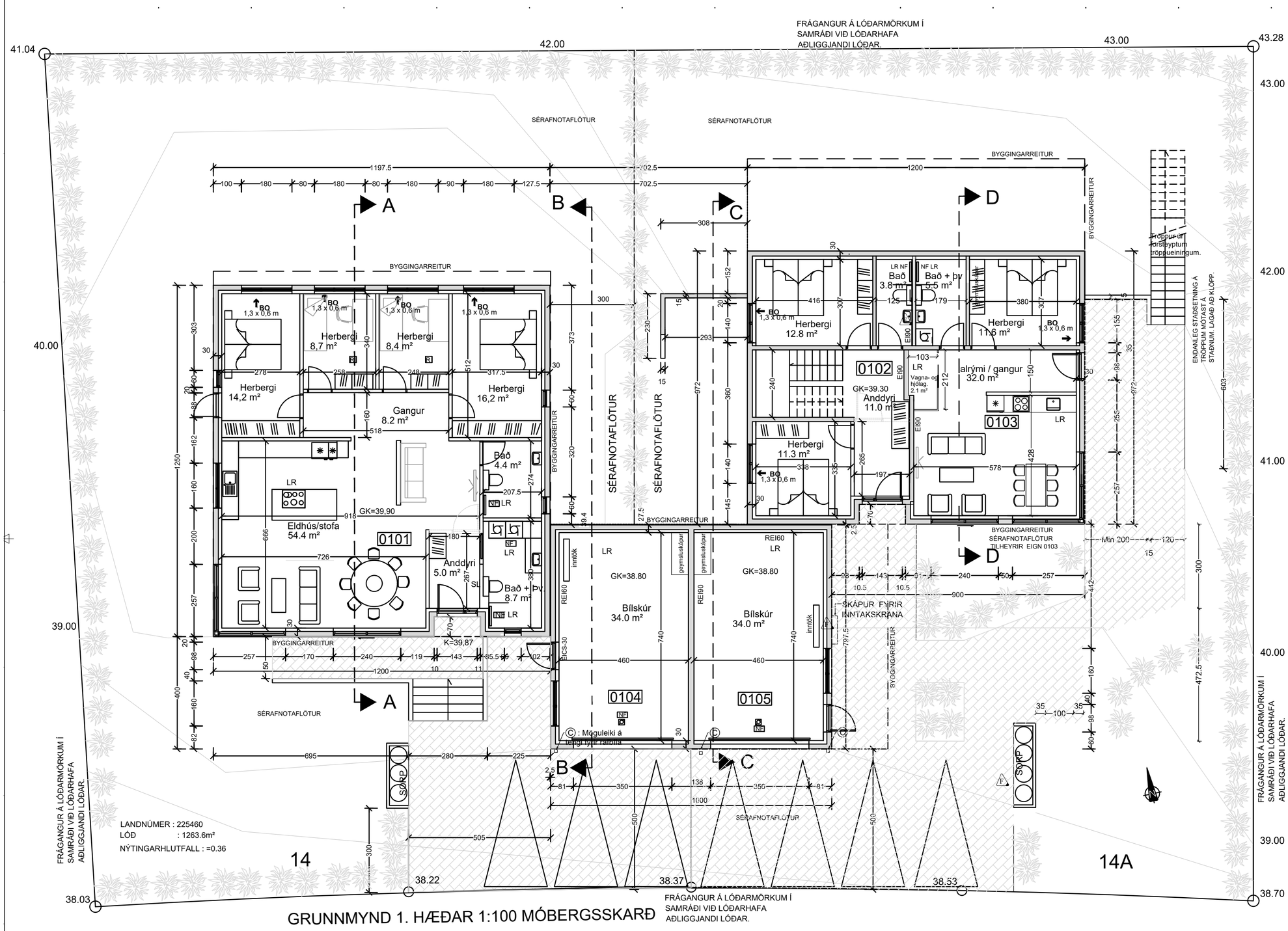

GRUNNMYND 1. HÆÐAR 1:100 MÓBERGSSKARÐ

RAFRÆNT UNDIRRITAÐ
Haukur Ásgeirsson
Kt. 3012554629
Dags. 14.11.2023 15:02:42
Ástæða: Undirritun
RAFRÆNT INNSIGLAÐ
Hafnarfjarðarkaupstaður - byggingarfulltrúi
Dags. 14.11.2023 15:06:32
Ástæða: Byggingaráform samþykkt 8.11.2023

ÚTGÁFUFERILL

NÚMER:	DAGS.	SKÝRINGAR:	UNNIÐ:
B	8.3.2021	BREYTT SKRÁNING	
C	21.4.2021	ÝMSAR BREYTINGAR	
D	15.5.2022	ÝMSAR BREYTINGAR	
E	24.10.2023	ÝMSAR BREYTINGAR	
F	13.11.2023	BREYTING Á RÝMUM 0102 OG 0103	
DAGS.		SAMRÆM.HÖNNUÐUR	

F BREYTINGARTÁKN

HELSTU BREYTINGAR Í ÚTGÁFU E:
NÝ ÍBÚÐ BÆTIST VIÐ Í HÚSI Nr. 14A. EIGNARHLUTI 0103.
HJÓLA- OG VAGNAGEYMSLA FYRIR ÞÁ ÍBÚÐ ER Í ÍBÚÐINNI.
BÍLASTÆÐUM ER FJÖLGAÐ Í 7 STÆÐI.
SORPGEYMSLA FYRIR HÚS Nr. 14A FÆRIST TIL OG STÆKKAR.

BREYTING Í ÚTGÁFU F:
BAÐHERBERGI ÍBÚÐAR 0103 STÆKKAÐ OG BAÐHERBERGI ÍBÚÐAR 0102 MINNKAÐ.

Verkfræðistofa Hauks Ásgeirssonar

SUÐURLANDSBRAUT 46
108 REYKJAVÍK
SÍMI: 897 8132

NETFANG: haukur@vha.is
kt: 560600-3050

HEITI VERKS:
MÓBERGSSKARÐ 14
HAFNARFIRÐI

HEITI TEIKNINGAR:
GRUNNMYND 1. HÆÐAR

MKV: 1:100	DAGS. FEB.'21	VERK NR 21-05	
TEIKNAÐ. H.Á.	YFIRFARIÐ H.Á.	SAMÞYKKT H.Á.	TEIKN.NÚMER 1
DAGS.undirskr. 13.11.'23	NAFN HÖNNUÐAR Haukur Ásgeirsson kt: 301255-4629		
UNDIRSKR.HÖNNUÐAR			ÚTGÁFA F

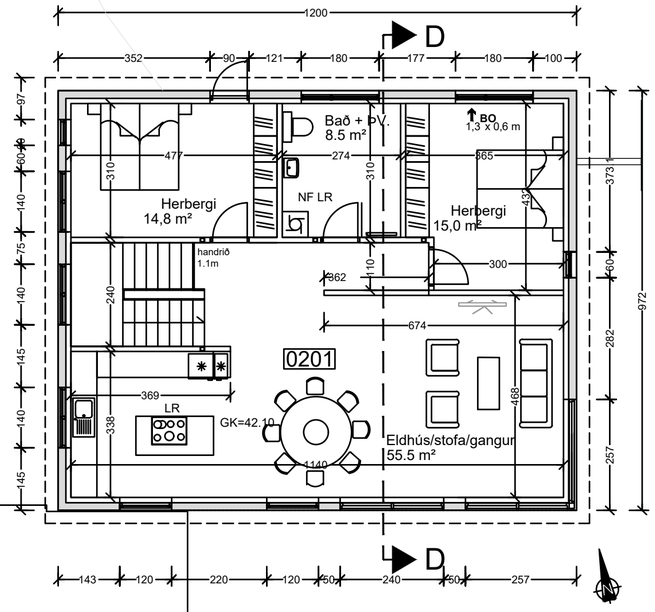

GRUNNMYND 2. HÆÐAR 1:100

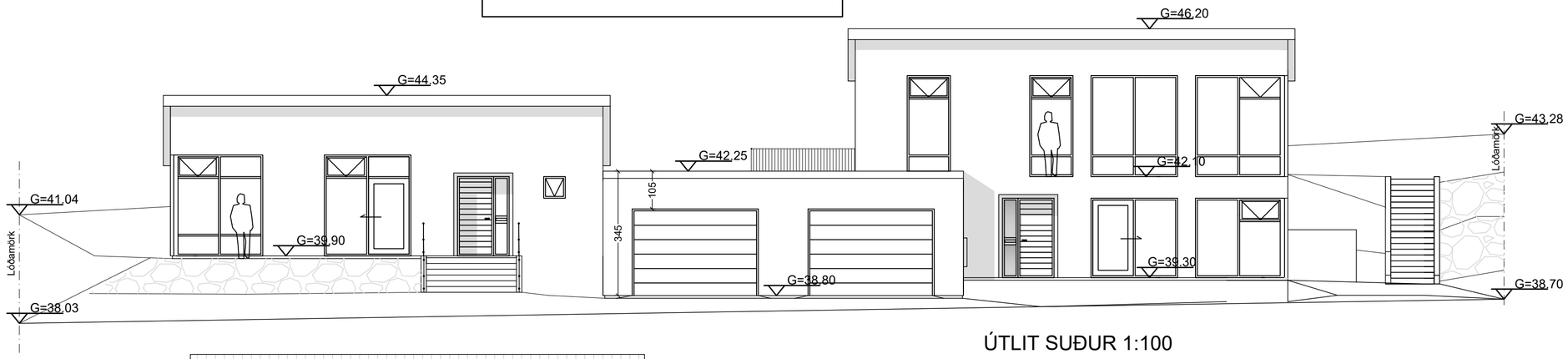

ÚTLIT SUÐUR 1:100

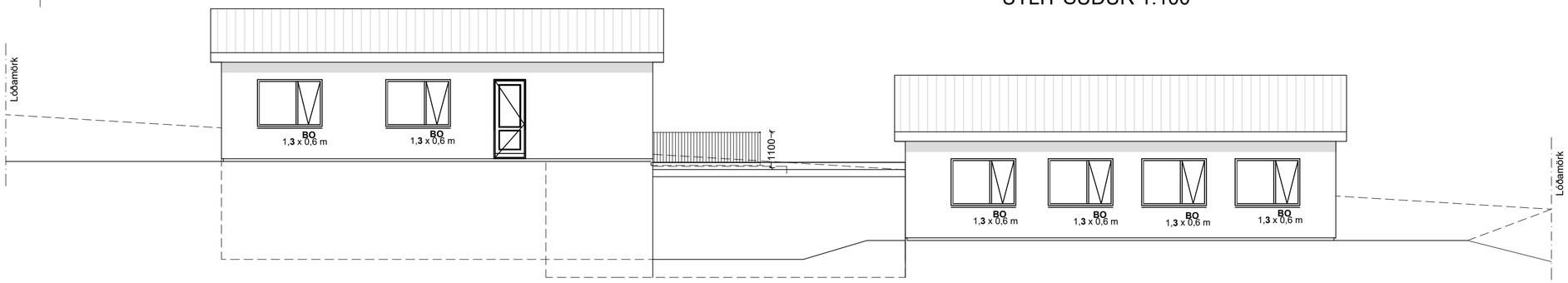

ÚTLIT NORÐUR 1:100

Samþykkt
Hafnarfjörður
Byggingarfulltrúi

ÚTGÁFUFERILL

NÚMER:	DAGS.	SKÝRINGAR:	UNNIÐ:
D	15.5.2022	ÝMSAR BREYTINGAR	
E	24.10.2023	ÝMSAR BREYTINGAR	
F	13.11.2023	BREYTING Á RÝMUM 0102 OG 0103	

DAGS.	SAMRÆM.HÖNNUÐUR

F BREYTINGARTÁKN
HELSTU BREYTINGAR Í ÚTGÁFU E:
NÝ ÍBÚÐ BÆTIST VIÐ Í HÚSI Nr. 14A. EIGNARHLUTI 0103.
HJÓLA- OG VAGNAGEYMSLA FYRIR ÞÁ ÍBÚÐ ER Í ÍBÚÐINNI.
BÍLASTÆÐUM ER FJÖLGAÐ Í 7 STÆÐI.
SORPGEYMSLA FYRIR HÚS Nr. 14A FÆRIST TIL OG STÆKKAR.

BREYTING Í ÚTGÁFU F:
BAÐHERBERGI ÍBÚÐAR 0103 STÆKKAÐ OG BAÐHERBERGI ÍBÚÐAR 0102 MINNKAÐ.

Verkfræðistofa Hauks Ásgeirssonar

SUÐURLANDSBRAUT 46
108 REYKJAVÍK
SÍMI: 897 8132

NETFANG: haukur@vha.is
kt: 560600-3050

HEITI VERKS:

MÓBERGSSKARÐ 14
HAFNARFIRÐI

HEITI TEIKNINGAR:

GRUNNMYND 2. HÆÐAR
SUÐUR- OG NORÐURHLIÐ

MKV: 1:100	DAGS. FEB.'21	VERK NR 21-05	
TEIKNAÐ. H.Á.	YFIRFARIÐ H.Á.	SAMÞYKKT H.Á.	TEIKN.NÚMER 2
DAGS.undirskr. 13.11.'23	NAFN HÖNNUÐAR Haukur Ásgeirsson kt: 301255-4629		
UNDIRSKR.HÖNNUÐAR			ÚTGÁFA F

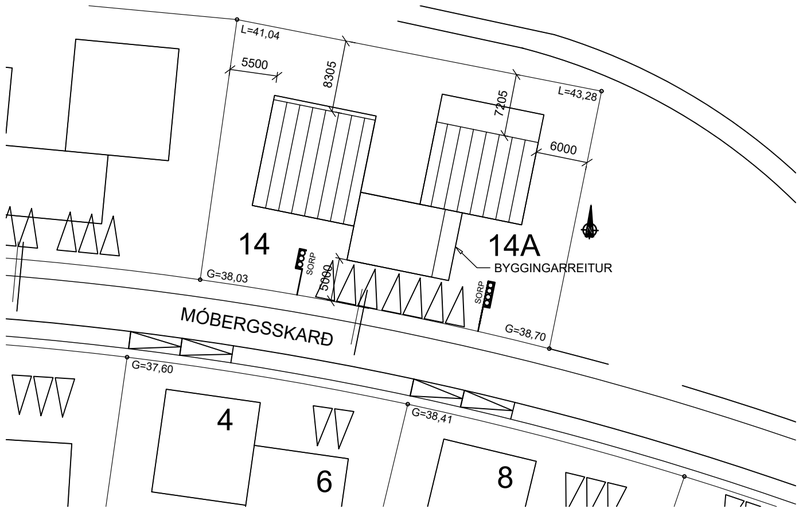

AFSTÖÐUMYND 1:500

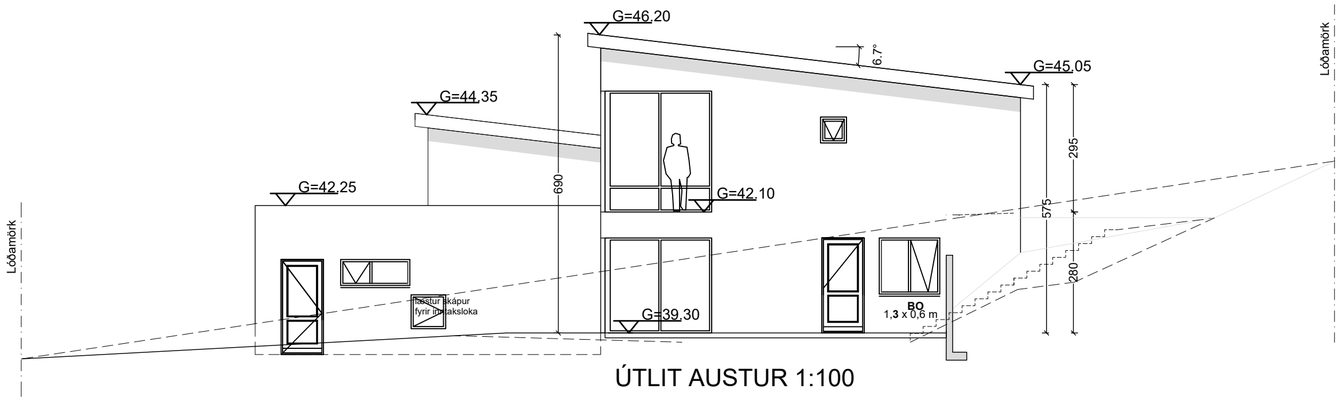

ÚTLIT AUSTUR 1:100

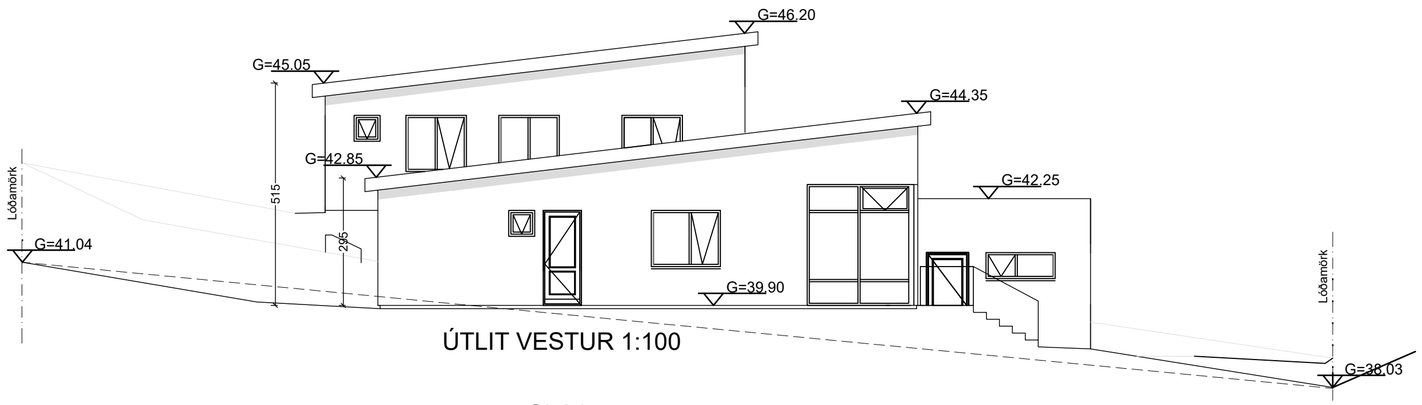

ÚTLIT VESTUR 1:100

Brunatákn

EI60	= Veggir
EI90	
A-EI60	
A-EI120	
REI60	
REI120	
A-REIM120	
A-REI90	= Hæðaskil

Skýringar

SN	= Svalaniðurfall
GN	= Gólfniðurfall
LR	= Vélræn loftræsting
BO	= Björgunarop
SL	= Handslökkvitæki
PK	= Póstkassar
ÞN	= Þakniðurfall
R	= Reykskynjari
NL	= Neyðarljós

E-CS30	= Hurðir
EI-CS30	
EI-CS60	
E30	= Gluggar

út	= Merktur útgangur
BSL	= Brunaslanga
!	= Stjórnstöð "Brunaviðvörunarkerfi"
01.01	= Rýmisnúmer
	= Bílastæði fyrir fatlaða
Inntök	= Inntök veitna
	= Fellistigi
	= Reyklosun

MÓBERGSSKARÐ 14 HAFNARFIRÐI
Hönnunarstjóri: Haukur Ásgeirsson, kt. 301255-4629
Landnr: 225460. Staðgreinir: 1400-1-.
F Húsið er með þremur íbúðum, tveir sjálfstæðir byggingarhlutar sem tengjast með bílageymslum. Í öðrum hluta hússins eru tvær íbúðir en ein í hinum.

Aðgengi fyrir hreyfihamlaða: Íbúðirnar uppfylla ekki kröfur byggingarreglugerðar um aðgengi fyrir hreyfihamlaða.

Húsið er steypt á tveimur hæðum að hluta. Veggir hússins eru staðsteyptir, einangraðir að innan með 100mm plasteinangrun og múrhúðaðir.
Þak er léttbyggt timburþak sem hvílir á steyptum veggjum og stálbitum. Einangrað á milli sperra með 225mm steinullareinangrun. Ofan á sperrur kemur borðaklæðning og tvöfalt lag af ásoðnum tjörupappa í flokki T. Neðan á sperrur kemur rakasperra, afréttigrind og 13mm gifsplötur.
Berandi milliplata er staðsteypt. Plata yfir bílageymslu er staðsteypt, einangrað með 250mm roofmate einangrun. Á steypta plötu kemur tvöfalt lag af ásoðnum tjörupappa. Ofan á einangrun kemur farg, t.d. möl.
Undir botnplötu er einangrað með 100mm plasteinangrun og niður með sökklum í úthring sökkla að innanverðu er einangrað með 100mm plasteinangrun.
Gluggar eru álklæddir tréglugga með tvöföldu K-gleri.
Hús er steinað að utan með dökkum kvarssalla.
Útveggir eru sléttmúraðir að innan, og innveggir eru steyptir, hlaðnir eða gipsplötuveggir.
NÁNAR VERÐUR GERT GREIN FYRIR UPPBYGGINGU BYGGINGARHLUTA Á SÉRTEIKNINGUM.

Gert er ráð fyrir gólfhita í öllu húsinu.

Innhurðir eru 2,1x0,90m nema annað sé tilgreint á grunnmynd.

Í öll blautrými ásamt bílgeymslu komi niðurfall.

Hitastig neysluvatns á töppunarstað skal vera samkvæmt staðli 60°C til 65°C. Nota skal hitastýrikerfi.

Litir húss:
Útveggir: Ljós áferð á málmklæðningu.
Gluggar: Hvítir
Útihurðir: Hvítar

Hjóla- og vagnageymsla á lóð er léttbyggð úr timbri á staðsteyptum sökkli og botnplötu. Geymslan er ekki upphituð. Veggir klæðast að innan með 13 mm. Viroc plötum. og að utan með 7 mm Cembrit plötum. Þak er málmklætt.

Brunalýsing:
Frágangur í samræmi við kafla 9.1. í byggingarreglugerð. Í íbúðir komi reykskynjarar sbr. grein 9.4.3 í byggingarreglugerð, a.m.k. þrír í hvora íbúð, slökkvitæki við anddyri og í bílageymslu (6kg dufttæki), lyfjaskápur og skápur fyrir hættuleg efni, sbr. grein 12.8.1 í byggingarreglugerð og eldvarnarteppi í eldhús. Úr öllum svefnherbergjum eru björgunarop í samkv. byggingarreglugerð, sjá teikningar.
Innveggjaklæðning í bílgeymslu skal a.m.k. vera í flokki 1. Innveggjaklæðning í íbúðarrými skal vera a.m.k. í flokki 2. Veggur milli bílgeymslu og íbúðar skal vera a.m.k. EI60.
Þakklæðning skal vera í flokki T.
Bílageymsla er sérstakt brunahólf.
Veggur milli sorpgeymslu og hjóla- og vagnageymslu skal vera a.m.k. EI60.

Hámarks kólnunartölur einstakra byggingarhluta skulu vera eftirfarandi :

Útveggir	:	0,40 W/m2°C
Þak	:	0,20 "
Gólf á fyllingu	:	0,30 "
Gluggar, vegið meðaltal karma og glers	:	1,40 "

Pam gildi rakasperru sé a.m.k 500
Pam gildi vindvarnalags sé ekki meira en 20
Einangrun undir gólfplötu sé a.m.k. 100 mm
Hljóðvist milli íbúða skv. ÍST-45 flokkur C

Lokuð rými verða loftræst með vélrænni loftræsingu. Öll lokuð rými og baðherbergi verða loftræst í samræmi við byggingarreglugerð grein 10.2.5. Loftrásir koma upp um þak í öllum lokuðum gluggalausum rýmum en að öðru leyti er húsið loftræst um opnanlega glugga
Útsog upp um þak frá eldhúsi.
Varnir gegn raka sbr. grein 10.5.5 í byggingarreglugerð.

Klæðningar verði almennt í flokki 2 nema
klæðningar í bílgeymslu verði í flokki 1.

Stærðir skv. skráningartöflu: Birt flatarmál matshluta 01: 452.0m²
Íbúð 0101 er 148,5m² auk bílgeymslu (0102) sem er 39,4m²
Íbúð 0103 er 224,7m² auk bílageymslu (0104) sem er 39,4m²

Stærð lóðar er 1263,6². Nýtingarhlutfall er 452/1263,6 = 0,36
Brúttó rúmmál er 1283,4m³. Sjá einnig skráningartöflu.

Bílastæði eru sjö, þrjú fyrir hús Nr. 14 og 4 fyrir hús Nr. 14A. Bílastæði eru hellulögð, annar hluti lóðar er grasflöt. Frágangur á lóðarmörkum í samráði við lóðarhafa aðliggjandi lóða. Lóðinni er skipt upp í þrjá sér afnotafleti. Einn sérafnotaflötur er fyrir eign 0101, einn er fyrir eignir 0102 og 0103. Einn sérafnotaflötur er fyrir eign 0103 framan við stofuglugga íbúðar. Bílastæði framan við bílageymslur eru fyrir tilheyrandi eignir.

Tengimöguleiki fyrir rafbíla.

Bréfalúga skal vera samkvæmt ákvæðum byggingarreglugerðar

Djúpgámar utan lóðar eru fyrir sorp. Sorpgeymslur úr timbri verða innan lóðar þar til djúpgámum hefur verið komið fyrir.

F **Varnir gegn raka:** Varnir gegn raka í samræmi við kafla 10.1 í byggingarreglugerð
Hljóðvist: Hljóðvist í samræmi við kafla 11.1 í byggingarreglugerð, uppfyllir a.m.k. flokk C skv. ÍST 45:2011. Milli íbúða 0102 og 0103 koma hljóðeinangrandi plötur utan á 150 mm steyptan vegg.
Öryggi: Öryggi í samræmi við kafla 12.1 í byggingarreglugerð.
Hert öryggisgler í rúðum sem ná nær gólfi en 60cm.

Samþykkt
Hafnarfjörður
Byggingarfulltrúi

ÚTGÁFUFERILL

NÚMER:	DAGS.	SKÝRINGAR:	UNNIÐ:
D	15.5.2022	ÝMSAR BREYTINGAR	
E	24.10.2023	ÝMSAR BREYTINGAR	
F	13.11.2023	BREYTING Á RÝMUM 0102 OG 0103	

DAGS.	SAMRÆM.HÖNNUÐUR

F BREYTINGARTÁKN
HELSTU BREYTINGAR Í ÚTGÁFU E:
NÝ ÍBÚÐ BÆTIST VIÐ Í HÚSI Nr. 14A. EIGNARHLUTI 0103.
HJÓLA- OG VAGNAGEYMSLA FYRIR ÞÁ ÍBÚÐ ER Í ÍBÚÐINNI.
BÍLASTÆÐUM ER FJÖLGAÐ Í 7 STÆÐI.
SORPGEYMSLA FYRIR HÚS Nr. 14A FÆRIST TIL OG STÆKKAR.

BREYTING Í ÚTGÁFU F:
BAÐHERBERGI ÍBÚÐAR 0103 STÆKKAÐ OG BAÐHERBERGI ÍBÚÐAR 0102 MINNKAÐ.

Verkfræðistofa Hauks Ásgeirssonar
SUÐURLANDSBRAUT 46
108 REYKJAVÍK
SÍMI: 897 8132

NETFANG: haukur@vha.is
kt: 560600-3050

HEITI VERKS:
MÓBERGSSKARÐ 14
HAFNARFIRÐI

HEITI TEIKNINGAR:
AFSTÖÐUMYND
AUSTUR- OG VESTURHLIÐ
BYGGINGARLÝSING

MKV: 1:100 1:500	DAGS. FEB.'21	VERK NR 21-05	
TEIKNAÐ. H.Á.	YFIRFARIÐ H.Á.	SAMÞYKKT H.Á.	TEIKN.NÚMER 3
DAGS.undirskr. 13.11.2023	NAFN HÖNNUÐAR Haukur Ásgeirsson kt: 301255-4629		
UNDIRSKR.HÖNNUÐAR			ÚTGÁFA F

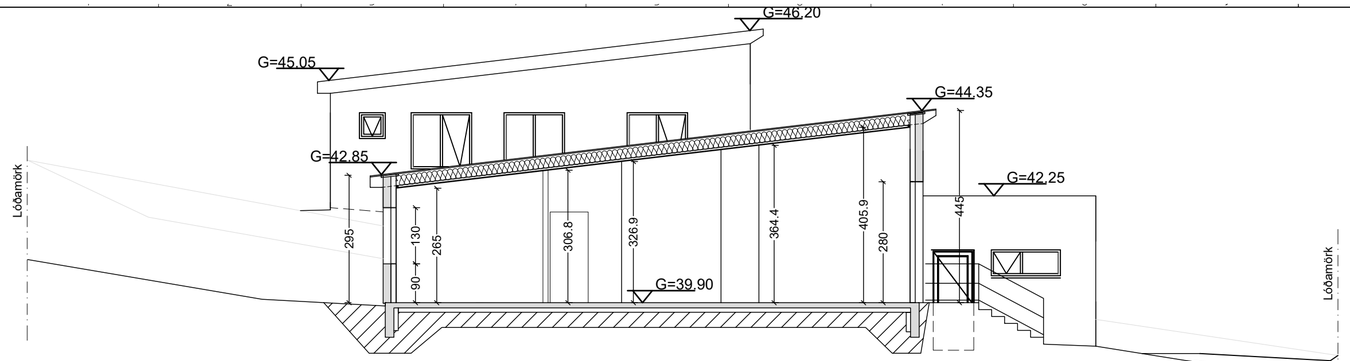

SNIÐ A-A 1:100

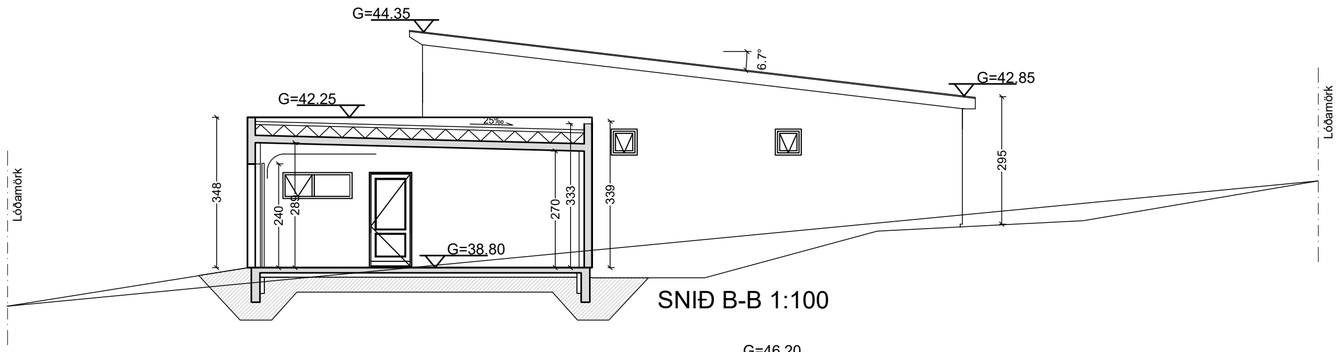

SNIÐ B-B 1:100

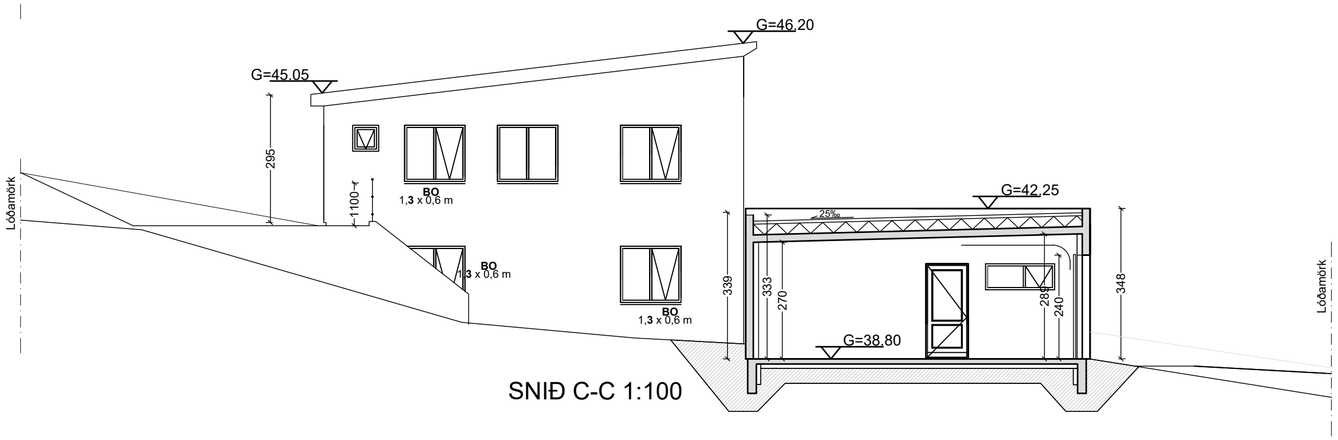

SNIÐ C-C 1:100

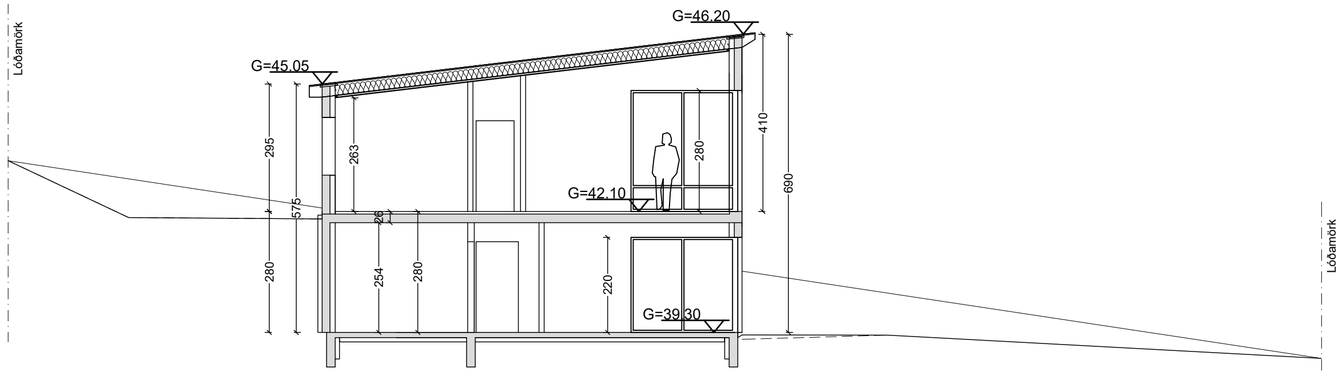

SNIÐ D-D 1:100

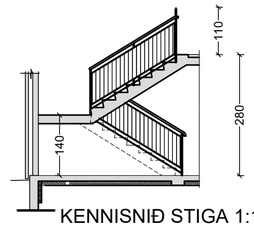

KENNISNIÐ STIGA 1:100

Samþykkt
Hafnarfjörður
Byggingarfulltrúi

ÚTGÁFUFERILL

NÚMER:	DAGS.	SKÝRINGAR:	UNNIÐ:
D	15.5.2022	ÝMSAR BREYTINGAR	
E	24.10.2023	ÝMSAR BREYTINGAR	
F	13.11.2023	BREYTING Á RÝMUM 0102 OG 0103	

DAGS.	SAMRÆM.HÖNNUÐUR

F BREYTINGARTÁKN

HELSTU BREYTINGAR Í ÚTGÁFU E:
NÝ ÍBÚÐ BÆTIST VIÐ Í HÚSI Nr. 14A. EIGNARHLUTI 0103.
HJÓLA- OG VAGNAGEYMSLA FYRIR ÞÁ ÍBÚÐ ER Í ÍBÚÐINNI.
BÍLASTÆÐUM ER FJÖLGAÐ Í 7 STÆÐI.
SORPGEYMSLA FYRIR HÚS Nr. 14A FÆRIST TIL OG STÆKKAR.

BREYTING Í ÚTGÁFU F:
BAÐHERBERGI ÍBÚÐAR 0103 STÆKKAÐ OG BAÐHERBERGI ÍBÚÐAR 0102 MINNKAÐ.

Verkfræðistofa Hauks Ásgeirssonar

SUÐURLANDSBRAUT 46
108 REYKJAVÍK
SÍMI: 897 8132

NETFANG: haukur@vha.is
kt: 560600-3050

HEITI VERKS:

MÓBERGSSKARÐ 14
HAFNARFIRÐI

HEITI TEIKNINGAR:

SNIÐ A, B, C, D
KENNISNIÐ Í STIGA

MKV: 1:100	DAGS. FEB.'21	VERK NR 21-05	
TEIKNAÐ. H.Á.	YFIRFARIÐ H.Á.	SAMÞYKKT H.Á.	TEIKN.NÚMER 4
DAGS.undirskr. 13.11.2023	NAFN HÖNNUÐAR Haukur Ásgeirsson kt: 301255-4629		
UNDIRSKR.HÖNNUÐAR			ÚTGÁFA F

F

Skráningartafla: Móbergsskarð 14 Hafnarfirði
Landeignanúmer: 225460
Matshlutanúmer: 01

Prenta

Skrásetjari: Haukur Ásgeirsson
Kennitala: 3.012.554.629
Útgáfa: 5.00 **Dags.:** 13.11.2023

Uppskipting og lýsing / **Stærðir**

D0 Lokun	D1 Rými hæð-röð	D2 Notkun texti	D3 Höfuð-flokkun	D4 Eignar-hald	D5 Botnflötur m²	D5M Milliflötur m²	D6 Stigar m²	D7 Op m²	D8 Brúttóflötur m²	D9 Brúttóflötur sh < 1,8	D10a Salarhæð min	D10b Salarhæð max	D11 Brúttó rúmmál m³	D12 Nettóflötur m²	D13 Birt flatarmál m²	D14 Reiknitala skiptarúmmáls	D15 Skipta-rúmmál m³
		Matshluti			459,4	0,0	7,0	7,4	452,0	0,0			1.612,9	380,1	452,0		1.282,814
		Botn											68,6				
	01	**1. Hæð**			342,8	0,0	7,0	0,0	342,8	0,0			1.133,3	286,3	342,8		
A	0101	**Íbúð**	N	0101	148,5				148,5		2,95	4,45	549,5	128,2	148,5	3,70	474,340
A	0102	**Íbúð**	N	0102	55,4		7,0		55,4		2,80	2,80	155,1	38,9	55,4	2,80	108,920
A	0103	**Íbúð**	N	0103	60,1				60,1		2,80	2,80	168,3	51,2	60,1	2,80	143,360
A	0104	**Bílgeymsla**	B	0104	39,4				39,4		3,16	3,45	130,2	34,0	39,4	3,31	112,540
A	0105	**Bílgeymsla**	B	0105	39,4				39,4		3,16	3,45	130,2	34,0	39,4	3,31	112,540
	02	**2. Hæð**			116,6	0,0	0,0	7,4	109,2	0,0			411,0	93,8	109,2		
A	0201	**Íbúð**	N	0102	116,6			7,4	109,2		2,95	4,10	411,0	93,8	109,2	3,53	331,114

Athugasemdir

Bílgeymsla rými 0104 tilheyrir eign 0101
Bílgeymsla rými 0105 tilheyrir eign 0102

Sameignir sumra

Eignar-hald	Notkun texti	Y-eignarhald	Notkun texti	Reikni-regla	Eignarhlutur

Skiptarúmmál

Eignar-hald	Notkun texti	Birt flatarmál m²	Séreign m³ án sameignar	Séreign og sameign m³
0101	**Íbúð**	148,5	474,340	474,340
0102	**Íbúð**	164,6	440,034	440,034
0103	**Íbúð**	60,1	143,360	143,360
0104	**Bílgeymsla**	39,4	112,540	112,540
0105	**Bílgeymsla**	39,4	112,540	112,540
	Alls	**452,0**	1.282,814	**1.282,814**

	Lóð m²	Botnplata: Botnplata m²	Botnplata m²	Hjúpfletir: Útveggir m²	Þar af: Glugga- og dyraop m²	Þak m²	Þar af: Þakgluggar og þakop m²	Efsti hæðarkóði	Ummál ofanjarðar
Matshluti		68,6	342,8	488,0	124,5	351,0			

Yfirlit	D5 Botnflötur m²	D5M milliflötur m²	D7 op m²	D8 Brúttóflötur m² með V og F	D9 Brúttóflötur undir 1,8 m með V og F	D11 Brúttórúm mál m³	D12 Nettóflötur m²	D13 birt flatarmál m²
A rými	459,4		7,4	452,0		1.544,3	380,1	452,0
Svalir A lokun								
B rými								
C rými								
Fylgirými (F)								
Afgangsrými (V)								
Botnplata						68,6		
Samtals:	**459,4**	**0,0**	**7,4**	**452,0**	**0,0**	**1.612,9**	**380,1**	**452,0**

Flatarmál nýtingarhlutfalls er A rými + B rými, undanskilið er brúttóflatarmál rýma með salarhæð lægri en 1,8 m, samkvæmt skipulagsreglugerð 2013 (breyting var gerð 2016). Notkun rýma hefur ekki áhrif á útreikning nýtingarhlutfalls.

	m²	Lóð m²	Hlutfall
Flatarmál til útreiknings nýtingarhlutfalls	**452,0**	**0,0**	**0,00**

Móbergsskarð 14 Hafnarfirði

Varmatapsútreikningar

	Húshluti	Útreiknað leiðnitap U w/m²K	A (m²)	ΔT (K)	ϕ (w)		Leiðnitap skv. BR. 2012 U w/m²K	ϕ (w)
8	Steyptur útveggur, 100mm plasteinangrun	0,39	363,00	35,00	4.954,95		0,40	5.082,00
7	Létt timburþak, 225mm steinull	0,20	351,00	35,00	2.457,00		0,20	2.457,00
1	Steypt gólfplata, 120mm, 100mm plast	0,24	343,00	15,00	1.234,80		0,30	1.543,50
	Gluggar	1,20	93,00	35,00	3.906,00		2,00	6.510,00
	Hurðir	1,80	32,00	35,00	2.016,00		3,00	3.360,00
	(steypt þakplata í bílskúr telst eins og létt m.t.t. hitataps)							

Heild byggingarhluta 14.568,75 w Sk. BR2012 18.952,50 w

	ϕ (w)	l (m)	ΔT (K)	U (w)
Kuldabrú við glugga	0,04	240,00	35,00	336,00
Sökkull við útvegg	0,42	95,00	35,00	1.379,88
Sökkull við útvegg (niðurgrafinn)	0,36	12,00	15,00	64,80
Kuldabrú (milliplata)	0,83	39,00	35,00	1.132,95
Kuldabrú (veggur)	0,83	36,00	35,00	1.045,80
Sökkulinnveggur	0,46	24,00	15,00	165,60

Heild kuldabrýr 4.125,03 w

Reiknað heildar leiðnitap byggingarhluta og kuldabrúa: 18.693,78 w

Vegið meðaltal veggja, glugga og hurða: 0,50 U w/m²K minni en 0,85w/m²K => OK

Samþykkt
Hafnarfjörður
Byggingarfulltrúi

ÚTGÁFUFERILL

NÚMER:	DAGS.	SKÝRINGAR:	UNNIÐ:
D	15.5.2022	BREYTT NÚMER	
E	24.10.2023	ÝMSAR BREYTINGAR	
F	13.11.2023	BREYTING Á RÝMUM 0102 OG 0103	

DAGS. SAMRÆM.HÖNNUÐUR

F BREYTINGARTÁKN

HELSTU BREYTINGAR Í ÚTGÁFU E:
NÝ ÍBÚÐ BÆTIST VIÐ Í HÚSI Nr. 14A. EIGNARHLUTI 0103.
HJÓLA- OG VAGNAGEYMSLA FYRIR ÞÁ ÍBÚÐ ER Í ÍBÚÐINNI.
BÍLASTÆÐUM ER FJÖLGAÐ Í 7 STÆÐI.
SORPGEYMSLA FYRIR HÚS Nr. 14A FÆRIST TIL OG STÆKKAR.

BREYTING Í ÚTGÁFU F:
BAÐHERBERGI ÍBÚÐAR 0103 STÆKKAÐ OG BAÐHERBERGI ÍBÚÐAR 0102 MINNKAÐ.

Verkfræðistofa Hauks Ásgeirssonar
SUÐURLANDSBRAUT 46
108 REYKJAVÍK
SÍMI: 897 8132

NETFANG: haukur@vha.is
kt: 560600-3050

HEITI VERKS:
MÓBERGSSKARÐ 14
HAFNARFIRÐI

HEITI TEIKNINGAR:
SKRÁNINGARTAFLA
VARMATAPSSKRÁ

MKV:	DAGS. FEB.'21	VERK NR 21-05	
TEIKNAÐ. H.Á.	YFIRFARIÐ H.Á.	SAMÞYKKT H.Á.	TEIKN.NÚMER 5
DAGS.undirskr. 13.11.2023	NAFN HÖNNUÐAR Haukur Ásgeirsson kt: 301255-4629		
UNDIRSKR.HÖNNUÐAR			ÚTGÁFA F